Profectis
Technischer Kundendienst
neckermann

Serviceunterlage

Fremdgeräte- Nr.:
148/706.000

WFL2050
weiss(09)

Waschautomat

UTS-Nr.: 702 NECKERMANN VERSAND AG
Best.Nr.: 1570738/00
FremdNr.: 148/706.000
Ger.Bez.: WASCHAUTOMAT

GKz: F FREMDGERAET
WGT: 370 WASCHVOLLAUTOMATEN-BULLAUGEN
KD-Sektor: E EL-GROSSGERAETE
BaumNr.: 01 WASCHAUTOMAT
Klassierung: WA
IFW-FehlerGru.: 103 NAESSEGERAETE
Type/Privileg/Universum.Nr WFL 2050 MAXX
Beschreibung
VK-Preis: 111.11

Serviceart: 01 PROFECTIS
Garantie fuer Kunden 12 Monate
Sondervereinbarungen: 0 SIEHE SERVICEART

Garantiereparatur 0004063 PROFECTIS GMBH
Sondervereinbarungen: 0 SIEHE SERVICEART

Katalog		Seite
Erst	004 HAUPTKATALOG H/W 2000	0000
Letzt	000 NOCH IM AKTUELLEN KATALOG	0000

Gerasta Info:

Technische Daten:

Fehler:

Nachdruck nicht gestattet
Änderungen vorbehalten

****

WEST System Stueckliste ndruck V961227jo1

****

61.10.10 11:72,55

UTS-Nr.: 702 NECKERMANN VERSAND AG
Best.Nr.: 1570738/00
FremdNr.: 148/706.000
Ger.Bez.: WASCHAUTOMAT

GKz: F FREMDGERAET
WGT: 370 WASCHVOLLAUTOMATEN-BULLAUGEN
KD-Sektor: E EL-GROSSGERAETE
BaumNr.: 01 WASCHAUTOMAT
Klassierung: WA
IFW-FehlerGru.: 103 NAESSEGERAETE
Type/Privileg/Universum.Nr WFL 2050 MAXX
Beschreibung
VK-Preis: 111.11

Serviceart: 01 PROFECTIS
Garantie fuer Kunden 12 Monate
Sondervereinbarungen: 0 SIEHE SERVICEART

Garantiereparatur 0004063 PROFECTIS GMBH
Sondervereinbarungen: 0 SIEHE SERVICEART

Katalog		Seite
Erst	004 HAUPTKATALOG H/W 2000	0000
Letzt	000 NOCH IM AKTUELLEN KATALOG	0000

Geraete Info:

Technische Daten:

Fehler:

Stückliste:

1...5...9.	KZ	IdentNr	Bezeichnung	Stk	Position im Bild	Herstellercode
1	F	157073/00	WASCHAUTOMAT	001		
2	E	2365120	SERVICEUNTERLAGE 148/706.000	001		SU 148/706.000
2	E	2218519	BEDIENUNGSANLEITUNG	001	52 60 42	526042
2	E	0909689	SIKB-ZULAUF	001	02 77 80	027780
2	E	0836379	SCHLAUCHHALTER	001	02 98 53	029853
2	E	0909697	HALTER	001	02 98 54	029854
2	E	0836494	SCHRAUBFUSS	001	04 03 02	040302
2	E	0909937	BEFESTIGUNGSSATZ	001	08 04 51	080451
2	E	0909945	HALTER	001	08 47 13	084713
2	E	2200293	PUMPE-LAUGE	001	14 18 74	141874
2	E	2200301	MOTOR	001	14 18 75	141875
2	E	0914226	DICHTUNG	001	15 14 08	151408
2	E	0839829	FLUSENSIEB M KAPPE U DICHTUNG	001	15 14 09	151409
2	E	2200327	DICHTUNG	001	15 43 58	154358
2	E	0841627	KOHLEBUERSTE	001	15 47 40	154740
2	E	2200335	HALTER	001	16 75 87	167587
2	E	2200343	HALTER	001	16 87 98	168798
2	E	2200350	GEBERGEHAEUSE	001	16 88 17	168817
2	E	2075885	ABDECKUNG EINSPRULSCH. TRANSPOR.	002	17 09 49	170949
2	E	2183895	NTC-FUEHLER	001	17 09 61	170961
2	E	2200376	KABELANSCHLUSS	001	17 12 53	171253
2	E	2200384	KONDENSATOR NETZFILTER	001	17 12 54	171254
2	E	2200392	ACHSE,FENSTERGRIFF	002	17 12 55	171255
2	E	2200400	VERRIEGELUNG-ELEKTRISCH	001	17 12 56	171256

Stueckliste:

1...5...9.	KZ	IdentNr	Bezeichnung	Stk	Position im Bild	Herstellercode
2	E	2200418	MAGNETVENTIL	001	17 12 61	171261
2	E	2200426	SCHLAUCH-VENTIL/EINSPUELSCHALE	002	17 12 62	171262
2	E	2200434	KUGEL-OEKOVERSCHLUSS	001	17 12 63	171263
2	E	2200442	BUCHSE,SCHARNIER-FENSTER	002	17 12 64	171264
2	E	2200459	SCHLAUCH-GEBERANLAGE	001	17 12 65	171265
2	E	2200467	HALTER,SCHLAUCH-EINSPULSCHALE	001	17 12 67	171267
2	E	2200475	FENSTERSCHARNIER	001	17 12 69	171269
2	EE	2200483	SCHRAUBE,RIEMENSCHEIBE	001	17 12 70	171270
2	E	2200491	SCHRAUBE,MOTORBEFESTIGUNG	001	17 12 71	171271
2	E	2200509	BEFESTIGUNG,MOTORAUFHAENGUNG	001	17 12 72	171272
2	E	2203651	HALTER,HEIZKOERPER	001	17 12 73	171273
2	E	2134633	SCHLIESSNASE	001	17 12 78	171278
2	E	2200517	SIMMERRING,KUGELLAGER	001	17 12 91	171291
2	E	2200525	PUMPENGEHAEUSE	001	17 23 37	172337
2	E	2200533	DICHTUNG	001	17 23 38	172338
2	E	2200541	FLUSENSIEB	001	17 23 39	172339
2	E	2200558	PUMPENGEHAEUSE	001	17 23 40	172340
2	E	2200566	SPANNRING	001	17 23 94	172394
2	E	2200574	SPANNRING	001	17 23 95	172395
2	E	2200582	LAGERSATZ	001	17 26 86	172686
2	E	2200590	STOSSDAEMPFER	001	17 26 88	172688
2	E	2200608	REGLER-WASSERSTAND	001	17 26 93	172693
2	E	2200616	KABELBAUM,MOTOR	001	17 26 94	172694
2	E	2200624	KABELBAUM,W-REGLER	001	17 26 95	172695
2	E	2200632	KABELBAUM,NTC	001	17 26 96	172696
2	E	2200640	KUPPLUNG,PROGRAMM	001	17 26 97	172697
2	E	2200657	KUPPLUNG,DREHZAHL	001	17 26 98	172698
2	E	2200665	DREHGRIFF-PROGRAMM	001	17 26 99	172699
2	E	2200673	DREHGRIFF-DREHZAHL	001	17 27 00	172700
2	E	2200699	KOHLEBUERSTE,FHP-MOTOR	001	17 30 28	173028
2	E	2200707	ABDECKUNG OBEN	001	17 32 11	173211
2	E	2200715	TRANSPORTSICHERUNG	001	17 32 25	173225
2	E	2200723	TRANSPORTSICHERUNG	001	17 32 26	173226
2	E	2200731	FEDER-LAUGENBEHAELTER	002	17 32 28	173228
2	E	2200749	ENTLEERUNGSSCHLAUCH	001	17 32 29	173229
2	E	2200756	HALTER,ABDECKPLATTE	001	17 32 50	173250
2	E	2203685	BELUEFTUNGSSCHLAUCH	001	17 57 89	175789
2	E	1038736	GEHAEUSE-RUECKTEIL	001	21 44 46	214446
2	E	2200764	GEWICHT	001	21 47 20	214720
2	E	2200772	GEWICHT	001	21 47 21	214721
2	E	2200780	TROMMEL	001	21 51 13	215113
2	E	2200798	GEHAEUSE-VORDERTEIL	001	21 52 53	215253
2	E	2200806	ABDECKPLATTE	001	21 52 54	215254
2	E	2200822	BEHAELTER-LAUGE,VORNE	001	23 55 01	235501
2	E	2200830	GEHAEUSE	001	23 56 48	235648
2	E	2203701	LAUGENBEHAELTER HINTEN	001	23 60 13	236013
2	E	2200848	KLAPPE,SOCKELBLENDE	001	26 59 56	265956
2	E	2200855	EINSPUELSCHALENOBERTEIL	001	26 59 57	265957
2	E	2200863	EINFUELLSCHLAUCH	001	26 59 58	265958
2	E	2134641	HEIZUNG 2000W	001	26 59 61	265961
2	E	2200871	SCHRAUBE	002	26 59 63	265963
2	E	2200889	DICHTUNG	001	26 59 64	265964
2	E	2200897	BAND,STIRNBODEN	001	26 59 65	265965
2	E	2200905	GRIFF-FENSTER	001	26 67 51	266751
2	E	2200913	ABDECKUNG,TROPFSCHUTZ(MOTOR)	001	26 67 52	266752
2	E	2200921	SCHLAUCH-OEKOVERSCHLUSS	001	26 70 14	267014
2	E	2200939	HALTER,ABFLUSSSCHLAUCH	001	26 72 38	267238
2	E	2218501	SCHALENGRIFF	001	26 76 80	267680
2	E	2203735	MODUL-STEUERUNG	001	26 81 18	268118
2	E	1119882	SCHLAUCH-ZULAUF	001	35 39 24	353924
2	E	1119890	SCHLAUCH-ZULAUF	001	35 39 25	353925
2	E	2200954	SOCKELBLENDE	001	35 41 20	354120
2	E	2200962	EINSPUELSCHALENUNTERTEIL	001	35 41 22	354122

Stueckliste:

1...5...9.	KZ	IdentNr	Bezeichnung	Stk	Position im Bild	Herstellercode
2	E	2200970	EINSPUELSCHALE	001	35 41 23	354123
2	E	2200996	SPANNRING,MANSCHETTE,AUSSEN	001	35 41 26	354126
2	E	2201002	RAHMEN-FENSTER,HINTEN	001	35 41 27	354127
2	E	2201010	FENSTER	001	35 41 28	354128
2	E	2201028	RAHMEN-FENSTER,VORNE	001	35 41 29	354129
2	E	2201036	RIEMENSCHEIBE	001	35 41 30	354130
2	E	2201044	RIEMEN-ANTRIEB	001	35 41 31	354131
2	E	2201051	SPANNRING,MANSCHETTE,HINTEN	001	35 41 34	354134
2	E	2183903	FALTENBALG	001	35 41 35	354135
2	E	2201069	BEDIENBLENDE	001	35 68 12	356812
2	E	2203750	RUECKLAUFBEHAELTER	001	35 83 04	358304
2	E	2203768	SCHLAUCH	001	35 83 05	358305
2	E	2203776	ABLAUFSCHLAUCH	001	35 83 06	358306
2	E	2201085	PROGRAMMTABELLE	001	52 39 76	523976
2	E	2218923	GERAETEFUSSBEFESTIGUNG	001	WMZ2200	WMZ2200
2	E	2364297	UNTERBAUZUBEHOER	001	WMZ2340/01	WMZ2340/01
2	E	2218931	VERLAENGERUNG ZULAUF+AQ-STOP2,	001	WMZ2380/01	WMZ2380/01

********** ENDE der Liste **********

BOSCH

Maxx–WFL2050/04–V01
Maxx–WFL2050GR/04–V02

WASCHGERÄTE
Waschvollautom

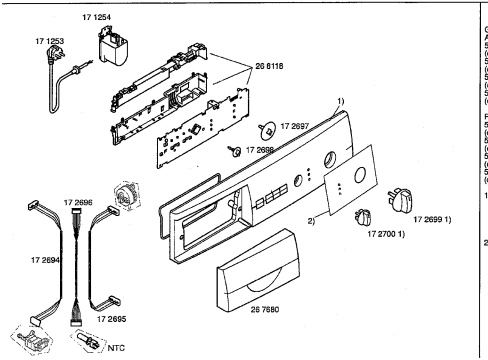

Mat. – Nr. – Konstante
9740 . . . . . .

Gebrauchs–/
Aufstellanweisung
52 6042
(de) V01
52 6043
(de) V02
52 6044
(el)
52 6045
(en)

Programmtabelle
52 4366
(de) V02
52 4367
(el)
52 4368
(en)
52 3976
(de) V01

1) 35 6812
(DE)
V01
35 6105
(Symbole/de)
V02
2) 26 7455
(el)
26 7084
(en)

1756 –4/1

BOSCH

Maxx–WFL2050/04–V01
Maxx–WFL2050GR/04–V02

WASCHGERÄTE
Waschvollautom

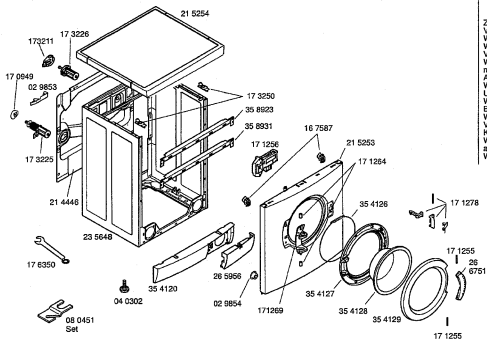

Mat. – Nr. – Konstante
9740 . . . . . .

Zubehör:
Verbindungssatz fü
Waschtrockensäule
WTZ1120
Verbindungssatz fü
Waschtrockensäule
mit
Auszugsplatte
WTZ1160
Unterbauabdeckun
WMZ2340
Bodenbefestigung
WMZ2200
Verlängerung für
Kalt– und
Warmwasser–
anschluß 2,5m
WMZ2380

1756 –4/2

BOSCH Maxx–WFL2050/04–V01
Maxx–WFL2050GR/04–V02

WASCHGERÄTE
Waschvollautom

Met –Nr. – Konstante
3740 . . . . .

1) 26 5964

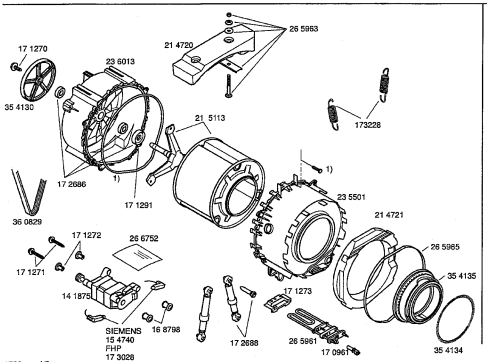

1756 -4/3

BOSCH Maxx–WFL2050/04–V01
Maxx–WFL2050GR/04–V02

WASCHGERÄTE
Waschvollautom

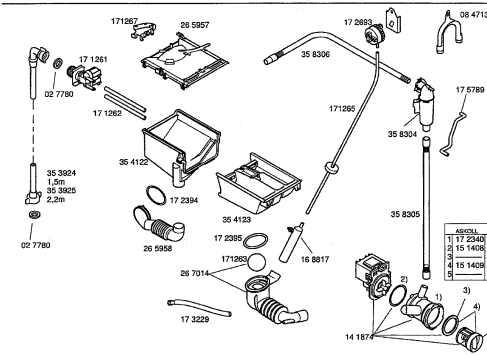

ASKOLL	COPRECI
1 17 2340	17 2337
2 15 1408	15 4358
3 ——	172338
4 15 1409	——
5 ——	17 2339

1756 -4/4

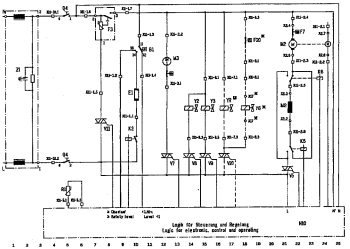

Geräteliste	Stromfpad	List of Components	Current Path
B1 W - Regler		B1 Pressure Switch	
B2 Thermostat		B2 Thermostat	
F1 Schalt-Fühler m. Verriegelung		F1 Flowing with Interlock	
F2 Schalter (Aqua-Stop)		F2 Aqua Stop Switch	
F20 Schalter (Aqua-Stop)		F20 Aqua Stop Switch	
K2 Relais - Schütz		K2 Relay Contactor	
K3 Relais - Umschaltung		K3 Reversing Relay	
K4 Relais - Verriegelung		K4 Interlock Relay	
K6 Relais - Wasser / Schaumen		K6 Water/Foaming Relay	
K8 Relais - Pumpen m. Pulsator		K8 Pump Motor with Pulsator	
K9 Relais - Verriegelung + Bedienung		K9 Relay Interlock + Operating	
M1 Magnetventil		M1 Water Control Valve	
M2 NTC Temperatur - Sensor		M2 NTC temperature Sensor	
M3 Ventil - Pumpe		M3 Valve Pump	
M4 Ventil - Pumpe		M4 Valve Pump	
M5 Ventil - W-Ventil (Kaltes)		M5 Valve Cold Water	
M6 Ventil - W-Ventil (Warmes)		M6 Valve Warm Water	
M7 Ventil - W-Ventil (Warmes/Aqua-Stop)		M7 Valve Warm Water / Aqua Stop	
M8 Ventil - Aqua-Stop		M8 Valve Aqua Stop	
M9 Magnetventil - Spülventil		M9 Valve Rinsing	
M10 Magnetventil - Aqua-Stop		M10 Valve Aqua Stop	
M11 Magnetventil - Schaumen)		M11 Valve Foaming	
M12 Schalter - Netz		M12 Main Switcher	

- -- optional
- ■ Geräte mit Vorwasser
- ■ Geräte mit Aqua-Stop

- -- optional
- ■ Appliances with warm water
- ■ Appliances with aqua stop

	X5	X6
Trommel Drehsinn / Trommel Linkslauf	Ein / Aus	Aus / Ein
Drehrichtung Schleuderer: gegen Uhrzeigerum (Ansicht aus gerätes)		

	X3	X2
Drum rotation right / Drum rotation left	on / off	off / on
Spinning rotation: anti clockwise (view from durable)		

-◇- Steckerb. Modul
-◇- Steckerb. an elektr. Bauteil

-◇- Connector module
-◇- Connector to elect. component

1500 000 200	PAGE / SEITE	2	0400
M 52	50-20/0507		

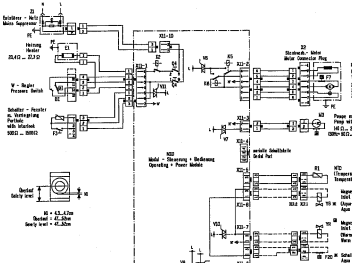

F1 Entstörfilter - Motor
K2 Relais - Heizung
K3 Relais - Umschaltung
K4 Relais Verriegelung
Q4 Temperatur
S1 Trafo - Motor
V1 Trafo - Pumpe
V2 Trafo - W-Ventil (Kaltes)
V3 Trafo - W-Ventil (Warm)
V30 Trafo - W-Ventil (Warmes/Aqua-Stop)
Y2 Trafo - Verriegelung
X2 Steckerb. (Aqua-Stop)

■ Geräte mit Aqua-Stop
■ Geräte mit Vorwasser
-- optional

	X5	X6
Trommel Drehsinn / Trommel Linkslauf	Ein / Aus	Aus / Ein

PE = Begleitsatz
Heizung
Motor

F7 Motor Overload
K2 Heater Relay
K3 Reversing Relay
K6 Overrunning Relay
Q4 Motor Thermo On/Off Switch
S5 Trafo Motor Control
V1 Trafo Pump
V2 Trafo Trafo Valve Main Wash
V3 Trafo Trafo Valve Foamsh
V30 Trafo Trafo Valve W/Water / Aqua Stop
V31 Trafo Trafo Inlet
X7 Plug in Connection Aqua Stop

■ Appliances with warm stop
■ Appliances with warm water
-- optional

	X5	X6
Drum rotation right / Drum rotation left	on / off	off / on

PE = Main Earth
Heater
Motor

1500 000 100	PAGE / SEITE	0	0.00
M 52	50-20/0508		

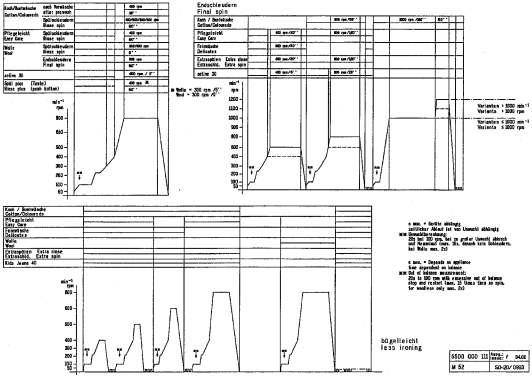

1. Prüfprogramm wählen

Programmschalter-Funktion kontrollieren

Prüfprogramm aktivieren:	• Programmschalter auf Stellung "Aus" • Die beiden Aus-Programmtasten: am obersten liegenden Funktionsfeld drücken • dann: das Programm Pflegeleicht 30° wählen	Anzeige:
Einzelkomponente zuschalten:	• Programmschalter auf die Prüfprogramm stellen (gegen Uhrzeigersinn, nicht über "Aus") • Taste Start drücken	• LEDs "aktiv" und "fertig" leuchten • LEDs "aktiv" und "fertig" leuchten
Prüfprogramm starten:	• Taste Start drücken	• LEDs "aktiv" und "fertig" leuchten
Prüfprogramm abbrechen:	• Taste Start drücken oder • Programmschalter verstellen	• LEDs "aktiv" und "fertig" leuchten
Fehler im Prüfprogramm		• siehe Kapitel 4 Fehleranzeige

1. Selecting the test programme

Observe correct method for setting programme selector!

Activate test programme:	• Set programme selector switch to OFF position • Press the two function buttons situated next to the programme selector • and select the Easy Care programme 30°	Displays:
Select single component:	• Set the programme selector switch to test programme (anti-clockwise, not via "OFF") • Press the START button	• "active" and "finished" illuminate • "active" and "finished" illuminate
Start test programme:	• Press the START button	• "active" and "finished" illuminate
Abort test programme:	• Press the START button or • adjust Programme selector	• "active" and "finished" illuminate
Fault in test programme:		• see section 4: Fault in

1.1 Prüfprogramm Einzelkomponententest

Ansteuerung durch Start-Taste:
Zyklic Ventilansteßung Verbraucher EGN
Zyklic Tastenbetätigung Verbraucher AUS

Funktion:		Prüfprogramm
Koch / Buntw. 90°	→	Motor Cotton L21
Koch / Buntw. 90° eco	→	Pumpe
Koch / Buntw. 90°	→	Heizung (Wassereinlauf Niv. L. Temp. max.)
Koch / Buntw. 90° Vorwäsche	→	Magnetventil Warmwasser
Extrespülen	→	Magnetventile Vorwäsche + Hauptwäsche
Extrawäscheküvette	→	Magnetventil Hauptwäsche
Abpumpen	→	Magnetventil Vorwäsche

1.1 Test programme: Single component test

Loads controlled by pressing START button:
First time button pressed load ON
second time button pressed load OFF

Function:		Test Programme
Cotton/Colourds 60°	→	Motor Cotn L21
Cotton/Colourds 60° eco	→	Pump
Cotton/Colourds 90°	→	Heater (Water intake level L. temp. max)
Cotton/Colourds 60° Prewash	→	Inlet Valve Warm Water
Extra Rinsing	→	Inlet Valve Prewash + Main Wash
Extra Rinsing	→	Inlet Valve Main Wash
Draining	→	Inlet Valve Prewash

1.2 Prüfprogramm Motor

"Koch/Buntw. 90° "

Prüfung:	Ablauf:	Zeit:
Reversieren	• Trommel Linkslauf mit 50 min^{-1} • Pause • Trommel Rechtslauf mit 50 min^{-1}	3s 3s 3s
Schleudern / Pumpen	• konstanter Anstieg auf n_{max} • ohne Unwuchterkennung • ohne Unwuchtbehandlung • Drehzahlabsenkung möglich • Bei Erreichen n_{max} erlischt LED "aktiv" Prüfprog. abbrechen: - Programmschalter verstellen - Drehzahl abschalten	bis Programm abgebrochen wird

1.2 Test programme: Motor

"Hot/Colourds 90° "

Tests:	Sequences:	Durations:
Reversing	• anti-clockwise drum rotation at 50 r.p.m. • pause • clockwise drum rotation at 50 r.p.m.	3s 3s 3s
Spinning / Pumping	• climbs continuously to n_{max} • without detection of unbalance • without unbalance treatment • speed deceleration possible • When n_{max} is reached, the LED "active" goes out Terminate test programme: - Adjust programme selector - Deactivate speed	Until programme is terminated

9500 000 112 Seite / Page 1
M 52 50-20

2. Prüfprogramme Magnetventile, W-Regler, Heizung, Schleudern

"Koch/Kochl 90°"

Prüfprogramm aktivieren:	● Programmwahlschalter auf Stellung "Aus" ● Die beiden dem Programmsteller am einbauten Gegenüber Funktionstasten drücken ● dann den Programm Wahlschalter 90° wählen ● innerhalb von 10 die beiden gedrückten Funktionstasten wieder loslassen (automatisch) ● Prüfprogramm startet automatisch	Anzeige: ● LEDs "aktiv" und "fertig" leuchten
Prüfprogramm abbrechen:	● Programmsteller verstellen	● LEDs "aktiv" und "fertig" leuchten
Fehler im Prüfprogramm:		● siehe Kapitel 4 Fehleranzeige

3. Test programme: Inlet valves, water level controller, heater, spinning

"Cotton / Colourcare 90°"

Selector test programme:	● Set programme selector switch to OFF position. ● Press the two function buttons situated next to the programme selector and in the Cotton / Colourcare 90° ; ● During the next 1 s release the two function buttons (automatically) ● Test programme starts automatically	Displays: ● "active" and "finished" LEDs illuminate
Abort test programme:	● Adjust programme selector	● "active" and "finished" LEDs illuminate
Fault in test programme:		● see section 4: Fault indication

Cotton Tests guided, w=Water set max. Original
by push button pressed, a selector is max. turn reset

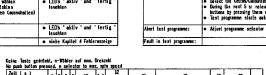

■ Beside set Measures
Appliance will move water

3. Sicherheitsprüfung

- Programmwahlschalter auf Stellung "Aus"
- Die beiden dem Programmsteller am einbauten Gegenüber Funktionstasten drücken
- dann den Programm Wahlschalter 90° wählen
  → LEDs "aktiv" und "fertig" leuchten
- Programmwahlschalter auf "Koch / Dusche, 90°" stellen.
- Die Tasten "Ein" und "Aus"
- Beim Start drücken
  → Wasserventil für Min. 1
  → Heizelement EIN!
- Netzstecker der Waschmaschine an Sicherheitsprüfgerät stecken
- Sicherheitsprüfgerät Sicherheitsprüfgerät aktivieren
- Testprogramm ablaufen lassen.
- Nach durchgeführter Sicherheitsprüfung kontrollieren, ob das Funktion auch wirklich ist, sonst Prüfablauf wiederholen.

3. Safety test

- Set programme selector switch to OFF position
- Press the two function buttons situated next to the programme selector
- and select the Easy Care programme 90°
  → "active" and "finished" LEDs illuminate
- Set the programme selector switch to "Cotton / Colourcare 90° ;
- Press the "On" and "Off" button
- Press the START button
  → Water flows in until level 1 is reached
  → Heater current flows
- Insert mains plug on washing machine into safety testing device
- Switch on the safety testing device
- Run the test programme
- After safety test has been carried out, check that the door is still locked, otherwise repeat test procedure.

5500 000 115	Index: E	06.00
M 52	525-20/2000	

4. Fehleranzeige

Fehler-Nummer	Status LEDs blinken	Fehlerbeschreibung	Bemerkungen, möglich Ursache	Auswirkungen
● 1	beendet: aktiv: an fertigsten:	Frontsel. offen (nach Programmstart)	● wird nach 60s erkannt	Programm bleibt stehen. Neustart möglich
● 2	beendet: aktiv: an fertigsten:	Wasserstandsfehler >5 min.	● Wasserhahn geschlossen ● Ventil verstopft ● Wasserdruck <1 bar am Magnetventil	Programm bleibt stehen. Neustart möglich
3	beendet: aktiv: an fertigsten:	Heizzeit >120 min.	● TS nicht arretiert ● Heizkreis defekt ● Heizung defekt ● Heizung verstellt	ohne Heizung bis Prog-Ende
● 4	beendet: aktiv: an fertigsten:	Abpumpzeit >8 min.	● Wasser >1 nicht erreicht ● Ablaufventil verstopft ● W-Regler defekt ● Pumpe defekt oder verstopft	Programmabbruch "Fehler error" pulsiert ohne 90s Abpumpen
5	beendet: aktiv: an fertigsten:	Fehler im Antriebsteile	● Kurzschluß in jeder Programmphase ● Auf Zeitlo Signal ● Tür-Kontrolle ● Wasserstand defekt	mit Verzögerungsfunktion bis Prog-Ende mehrere Versuche - Programmabbruch "Fehler error" Programmabbruch "Fehler error"
6	beendet: aktiv: an fertigsten:	unerwarteter Heizen	● Heizen auf einer Nichtheizposition	Programmabbruch "Fehler error"
7	beendet: aktiv: an fertigsten:	NTC-Kurzschluß oder NTC-Unterbrechung	● Kurzschluß ● Defekt!	ohne Heizung bis Programmende

● Diese Störungen werden in den Wiederanpassungen angezeigt, alle anderen Störungen nur im Kundeninformationsprogramm. Es wird der erste Fehler angezeigt, der seit dem letzten Einschalten des Gerätes aufgetreten ist.

"Fehler error" :
- Speicherung im EEPROM.
- 90s abpumpen.
- Programm bleibt in AUS-Position.

4. Fault indication

Fault number	Status LEDs flashing	Description of fault	Remarks, possible cause	Results
● 1	ready: off active: off finished: off	Door is open before programme has been started!	● is detected after 60 s	Programme stops. new start is possible
● 2	ready: off active: on finished: off	Water intake period >5 min.	● inlet tap closed ● Strainers blocked ● Water pressure <1 bar at inlet valve	Programme stops. new start is possible
3	ready: on active: off finished: off	Heating period >120 min.	● too not reached temperature setting ● Heat sensor broken circuit ● Contactor ● Defective heating element	Without heating until end of programme
● 4	ready: off active: off finished: on	Pumping period >8 min.	● Max not reached level >1 ● Blocked sensing unit ● Defective pump or pump controller ● Defective or blocked hose	Programme aborted "Fehler error" however without 90 s pumping
5	ready: on active: off finished: on	Fault in drive circuit	● Control in every programme position ● No Radar-signal ● Short-circuit triac ● Remaining rotor defective	Attempts to start, no motor until end of programme Neuer Attempts = programme aborted "Fehler error" Programme aborted "Fehler error"
6	ready: off active: on finished: on	Unexpected heating	● Heating in taking place at a stage of the programme where it should not	Without heating until end of programme
7	ready: on active: on finished: on	NTC short-circuit or NTC open-circuit	● Open-circuit cable ● Defective component	Without heating until end of programme

● These faults are displayed during the Wash Programme. All other faults are displayed in the Service Programme. If more than one fault occurs, only the last / newer of the another will be displayed.

"Fehler error" :
- stored in EEPROM.
- 90 s pumping
- programme proceeds in OFF position

5500 000 114	Index: D	10.99
M 52	525-20/2000	

Fremdgeräte- Nr.:
148/706.000

Achtung, wichtiger Hinweis!
Kodierung ist unbedingt entsprechend des zu reparierenden Gerätes einzustellen, da sonst Folgeschäden eintreten.

S1 für Siemens

Schalter-Nr.			Drehzahlwähler	Tasten auf Blende			
4	5	6					
an	an	an	nein	Spülstop	Drehzahlabwahl		
an	an	aus	nein	Spülstop	kurz		
an	an	an	nein	Spülstop	Drehzahlabwahl	kurz	
an	aus	an	nein	Spülstop	Drehzahlabwahl	Wasser plus	
an	aus	aus	nein	Spülstop	kurz	Wasser plus	
an	aus	aus	nein	Spülstop	kurz	Wasser plus	Drehzahlabwahl
aus	an	an	ja	kurz	Wasser plus		
aus	an	aus	ja	kurz	Wasser plus	Bügelleicht	

Achtung!

Handhabungsvorschriften beachten. Elektrostatisch gefährdete Bauelemente!

S1 für Bosch

Schalter-Nr.			Tasten auf Blende				Drehzahlwähler
4	5	6					
an	an	an	kurz	Spülstop			nein
an	an	aus	Drehzahlabwahl	Spülstop			nein
an	aus	an	Wasser plus	Spülstop			nein
an	aus	an	kurz	Drehzahlabwahl	Spülstop		nein
an	an	an	Wasser plus	Drehzahlabwahl	Spülstop		nein
an	an	aus	Wasser plus	kurz	Spülstop		nein
an	an	an	Wasser plus	kurz	Drehzahlabwahl	Spülstop	nein
aus	aus	an	kurz	Wasser plus			ja
aus	an	aus	Bügelleicht	Wasser plus	kurz		ja

S1 für Balay, Profilo, Pitsos

Schalter-Nr.			Tasten auf Blende				Drehzahlwähler
4	5	6					
an	an	an			Drehzahlabwahl	Spülstop	nein
an	an	aus			kurz	Spülstop	nein
an	an	an		kurz	Drehzahlabwahl	Spülstop	nein
an	aus	an		Wasser plus	Drehzahlabwahl	Spülstop	nein
an	aus	aus		Wasser plus	kurz	Spülstop	nein
an	an	an	Wasser plus	kurz	Drehzahlabwahl	Spülstop	nein
aus	aus	aus		Wasser plus	kurz		ja
aus	aus	aus	Bügelleicht	Wasser plus	kurz		ja

S10

S10	Schalter-Nr.	
	1	2
Siemens	aus	an
Bosch, Balay, Profilo, Pitsos	an	aus

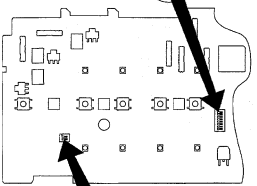

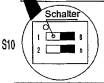

S1 Schleuderdrehzahl-Varianten

Schalter-Nr.			Schleuderdrehzahl
1	2	3	UpM
an	an	an	600
an	an	aus	700
an	aus	an	800
an	aus	aus	900
aus	an	an	1000
aus	an	aus	1100
aus	aus	an	1200

S1 Warmwasser-Variante

Schalter-Nr.	
7	Warmwasser-Variante
an	nein
aus	ja

Schalter-Nr.	
8	Reserve
	keine Funktion
	keine Funktion

Module nur in Originalverpackungen transportieren!

	Ausg.: 2, 05.01
	S0-20/1169